ՇՐՋԱՆԱԿ ՇՄ - 1*

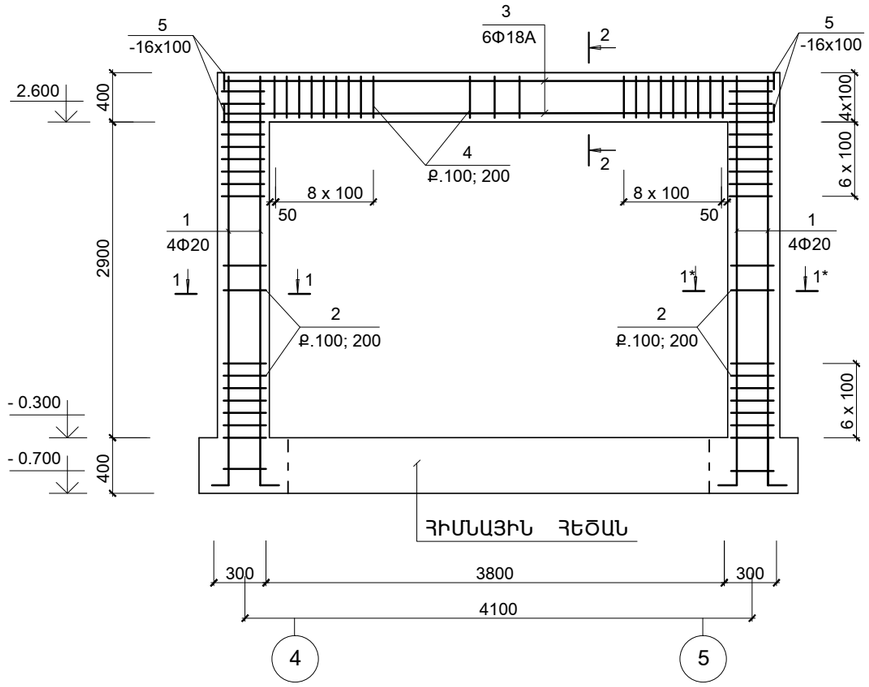

1 - 1

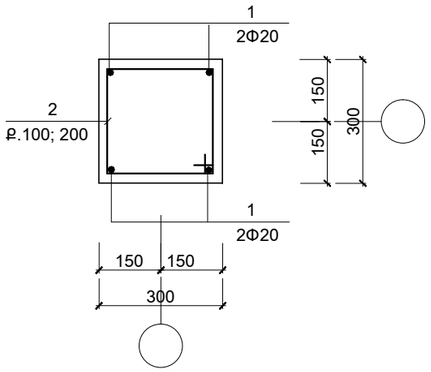

1* - 1*

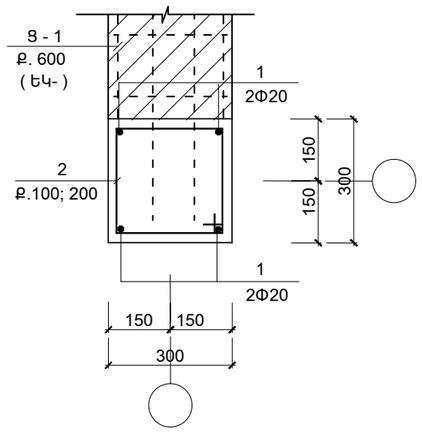

2 - 2

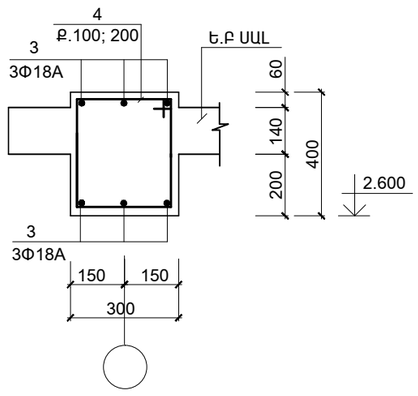

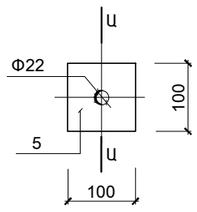

Ա - Ա

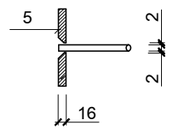

ՄԱՍՆԱԳԻՐ

ԴԻՐՔ	ՆՇԱՆԱԿՈՒՄԸ	ԱՆՎԱՆՈՒՄԸ		ՔԱՆ.	ՔԱՇԸ ՄԻԱՎՈՐԻ ԿԳ.	ԾԱՆՈԹ. ԸՆԴ. ԿԳ.
	ՄԻԱՁՈՒՅԼ Ե.Բ ԷԼ_ԵՐ					
		ՇՐՋԱՆԱԿ ՇՄ - 1* (2 ՀԱՏ)				
		ԿԱՆԳՆԱԿՆԵՐ				
1	СТО АСЧМ 7 - 93	Φ20 A500C	L = 4000	8	10	80.0
2	-"-	Φ8 A-IC	L = 1200	50	0.48	24.0
		ՊԱՐԶՈՒՆԱԿ				
3	СТО АСЧМ 7 - 93	Φ18 A500C	L = 4400	6	12.8	38.4
4	-"-	Φ8 A-IC	L = 1400	28	0.56	15.7
5	ГОСТ 19903-76	-16x100	L = 100	12	1.26	15.1
		ՆՅՈՒԹԸ՝				
		ԿԱՆԳՆԱԿՆԵՐ ԲԵՏՈՆ B20	($մ^3$)			0.6
		ՊԱՐԶՈՒՆԱԿ ԲԵՏՈՆ B20	($մ^3$)			0.5

ՏԱՐՐԵՐԻ ՄԱՍՆԱՑՈՒՑԱԿ

ԴԻՐՔ	ԷՍՔԻԶ
3	350; 250; 250; 350
6	350; 350; 250; 450
1	3700; 300

ՄԵՏԱՂԻ ԾԱԽՍԻ ԱՄՓՈՓԱԳԻՐԸ ՄԵԿ ԷԼ-ՏԻ ՀԱՄԱՐ ; ԿԳ

ԷԼ - ՏԻ ՄԱԿՆԻՇԸ		ԱՄՐԱՆԱՅԻՆ ՏԱՐՐԵՐ						ԸՆԴ. ԾԱԽՍԸ
		ԱՄՐԱՆԻ ԴԱՍԸ						
		A-IC			A500C			
		СТО АСЧМ 7 - 93						
		Φ8		ԸՆԴ.	Φ18	Φ20	ԸՆԴ.	
ՇՄ - 1*	ԿԱՆԳՆԱԿՆԵՐ	24.0		24.0	--	80.0	80.0	104.0
	ՊԱՐԶՈՒՆԱԿ	15.7		15.7	38.4	--	38.4	54.2

ԾՐԱԳՐԻ ԱՌԱՋԱԴՐԱՆՔ՝ TGQ-01			
ՆԱԽԱԳԾ.	ԱՂԱՋԱՆՅԱՆ Լ.		
ՊԱՇՏՈՆ	ԱԶԳԱՆՈՒՆ	ՍՏՈՐԱԳՐ.	

ԳԵՂԱՐՔՈՒՆԻՔԻ ՄԱՐԶԻ ԾԱԿՔԱՐ ԳՅՈՒՂԻ ՄԱՆԿԱՊԱՐՏԵԶԻ ՎԵՐԱԿԱՌՈՒՑՈՒՄ

ԿՈՆՍՏՐՈՒԿՏՈՐԱԿԱՆ ՄԱՍ

ՓՈՒԼ	ԹԵՐԹ	ԹԵՐԹԵՐ
ԱՆ	ԵԿ-21	33

ՇՐՋԱՆԱԿ ՇՄ - 1*

(ԱՆՑԱՍՐԱՀ)

ԻՆԺԻՆԵՐԻՆԳ ԷՎՐՈՍ ՍՊԸ ENGINEERING EVROS LLC